Tolleranze generali	Particolari stampati in materiale termoplastico: rif ISO 2768MK - Particolari lavorati alle macchine utensili: rif. UNI EN 22768 Particolari tranciati in metallo: rif. UNI EN 22768 - grado IT10 per dim. lineari - grado IT11 quote di piega - angoli di piega ` ± 1

*= Quota variabile per tipologia di cavo
Variable dimension by type of cable

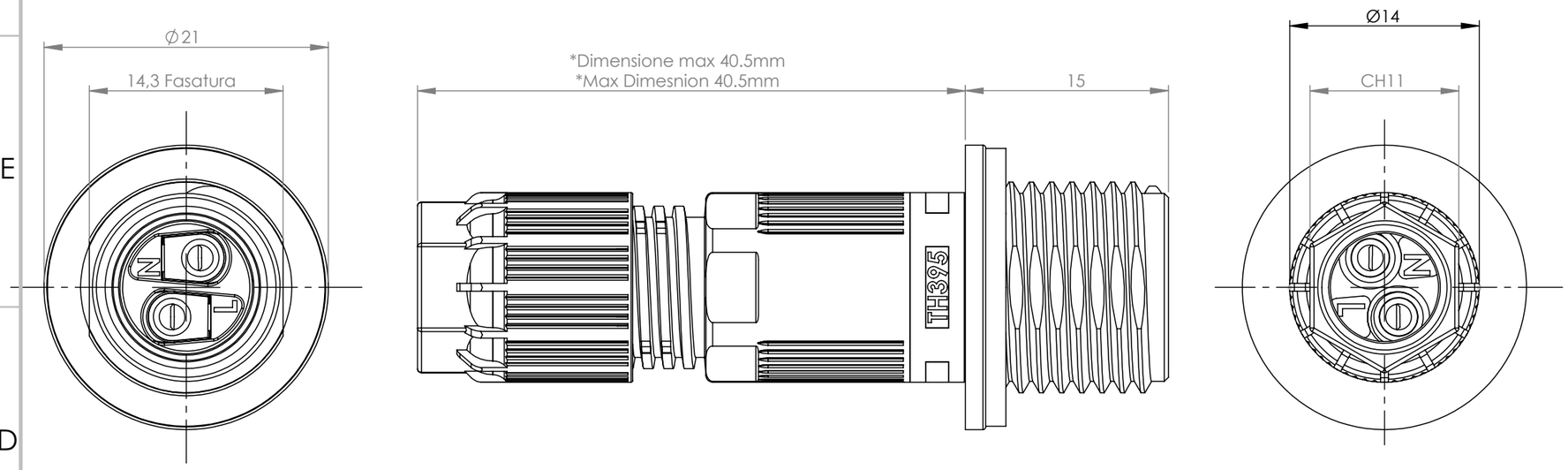

ACCESSORI/ACCESSORIES

Cod. 6000462KC

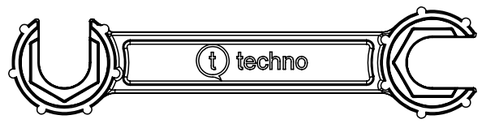

Cod. 6000046CC

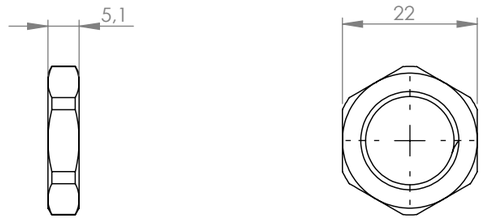

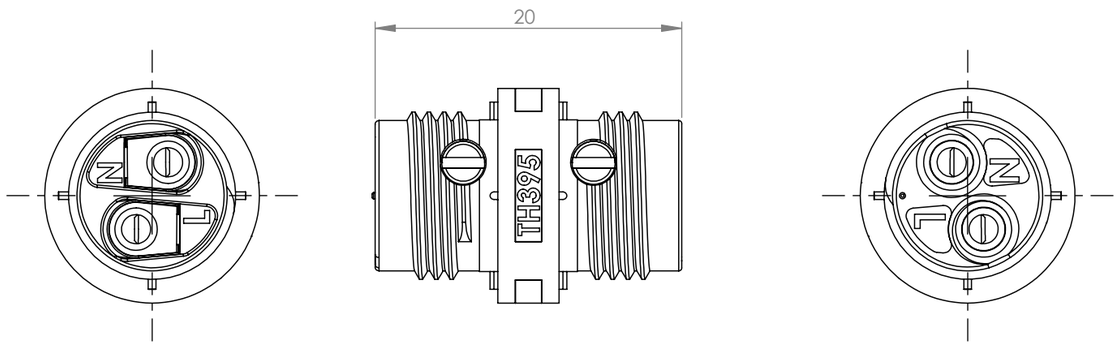

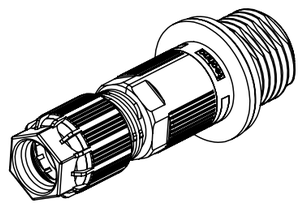

A termini di legge ci riserviamo la proprietà di questo documento con divieto di riprodurlo, o trasmetterlo a terzi senza nostra autorizzazione. Tutti i diritti sono riservati, a norma di legge.
This drawing and all informations contained here can not be used or reproduced, integrally or partially, without Techno srl written authorization.

Materiale-Material:			
Trattamento-Treatment:			
N° documento cliente Customer ref		Peso [gr]: Weight [gr]:	31.76
Disegnato - Drawn by: M.Strada	Data: Date: 2025-07-07	Scala-Scale:	1:1
Controllato-Checked by: M.Strada	Data: Date: 2025-07-16	Formato - Format	A3

Titolo-Title:
Micro Joint Panel mounted Connector 2P Screw L/N IP68

Progetto-Project:
TH395

N° Disegno - Drawing N°	Rev.	Foglio N°	N° Fogli
THB.395.N2E	Rev. 00	Sheet N° 1	N°of sheets 1
Nome file - Filename THB.395.N2E			